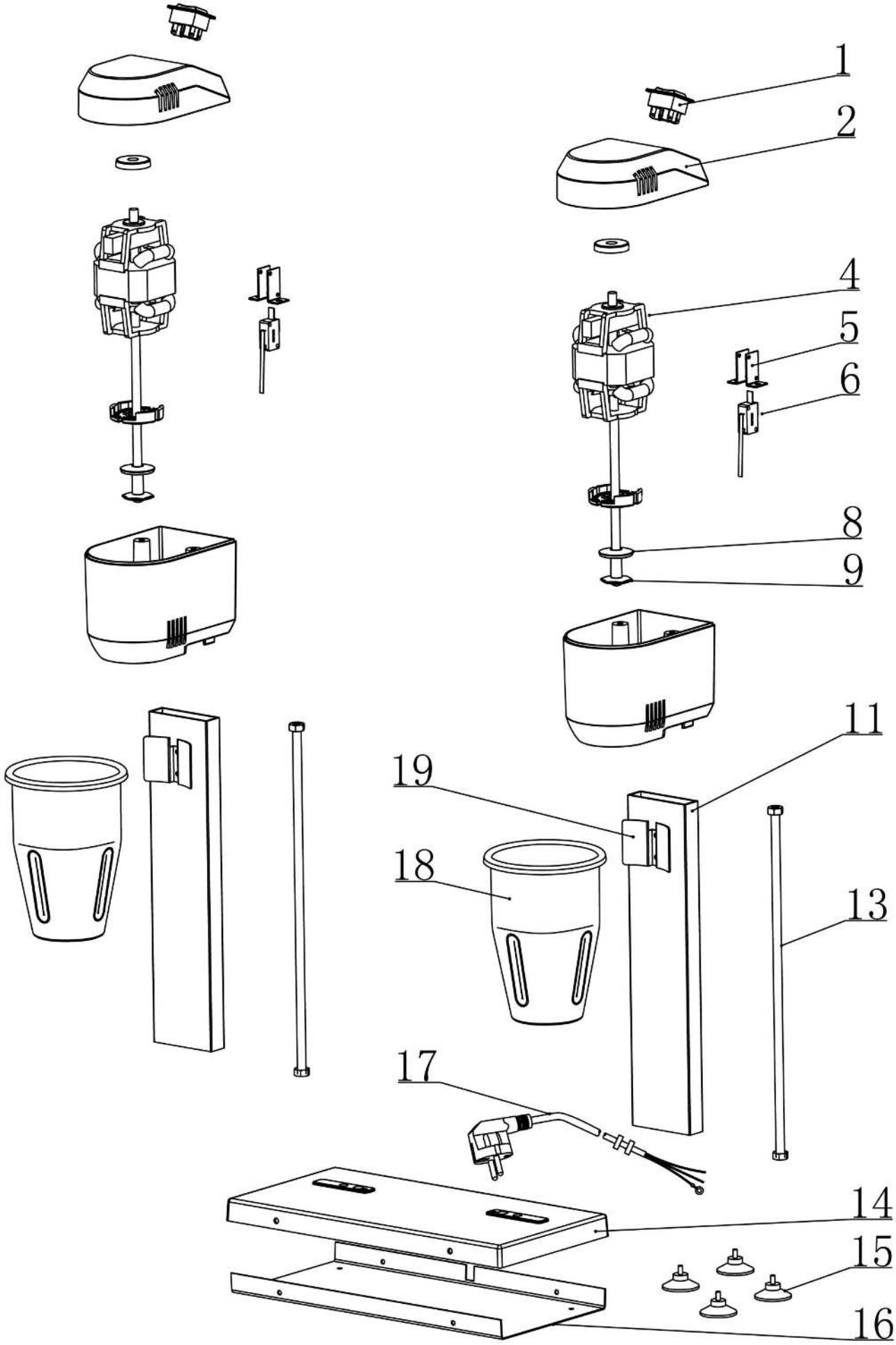

Bartscher	Drink Mixer doppelt 2x700ml Artikel-Nr.: 135102	Explosionszeichnung 21.10.2015	Seite 1/2

Pos.	Artikelbeschreibung	Description of item	Artikel Nr./Item No.
1	Schalter, Ein - Aus	Switch, on - off	01351057
2	Abdeckung	Cover	01351022
4	Motor	Motor	01351024
5	Halterung z. Mikroschalter	Microswitch holder	01351025
6	Mikroschalter	Microswitch	01351054
8	Rührflügel m. Dichtung	Agitator w. gasket	01351055
9			
11	Halterung	Bracket	013510211
13	Schraube	Screw	013510213
14	Bodenplatte	Bottom plate	013510214
15	Fuß - Set, 4 Stück	Base - set, 4 pieces	01351052
16	Abdeckung z. Boden	Cover f. base	013510216
17	Anschlusskabel	Power cord	013510217
18	Mixbecher	Shaker	013510218
19	Halterung z. Mixbecher	Holder f. shaker	013510219