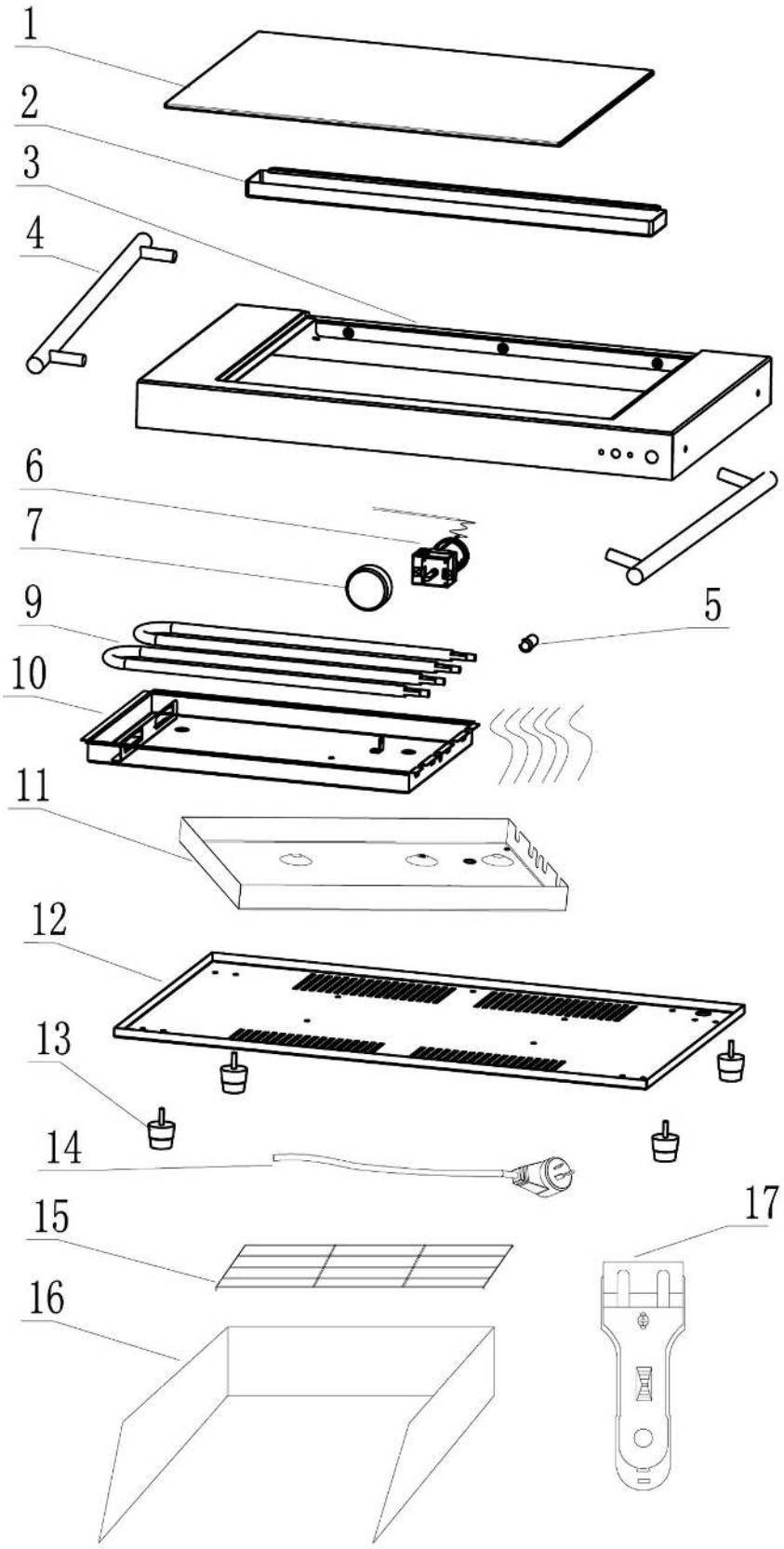

Bartscher	Ceran Grillplatte, GP1200 Artikel-Nr.: 104905	Ersatzteilliste 06.08.2015	Seite 1/2

Pos.	Artikelbeschreibung	Description of item	Artikel Nr./Item No.
1 + 3	Glasplatte, Keramik m. Gehäuse	Glass plate, ceramic w. housing	010490513
2	Fettauffangbehälter	Grease drip container	01049054
4	Griff	Handle	01049057
5	Kontrolllampe rot	Indicator light red	A012040612
6	Thermostat 50 ~ 250°C	Thermostat 50 ~ 250°C	01049056
7	Knebel	Knob	01049058
9	Heizkörper 600W, 230V	Heating element 600W, 230V	01049055
10 + 11	Abdeckung	Cover	01049059
12	Bodenplatte	Bottom plate	01049053
13	Fuß	Base	010490510
14	Anschlusskabel m. Stecker	Power cord w. plug	E01090517
15 + 16	Spritzschutz GP1200	Splash guard GP1200	104010
17	Kombi-Kratzer	Combi-Scraper	010490514
o.Abb./n.pic	Halterung z. Fettauffangwanne	Holder f. fat drip tray	010490512