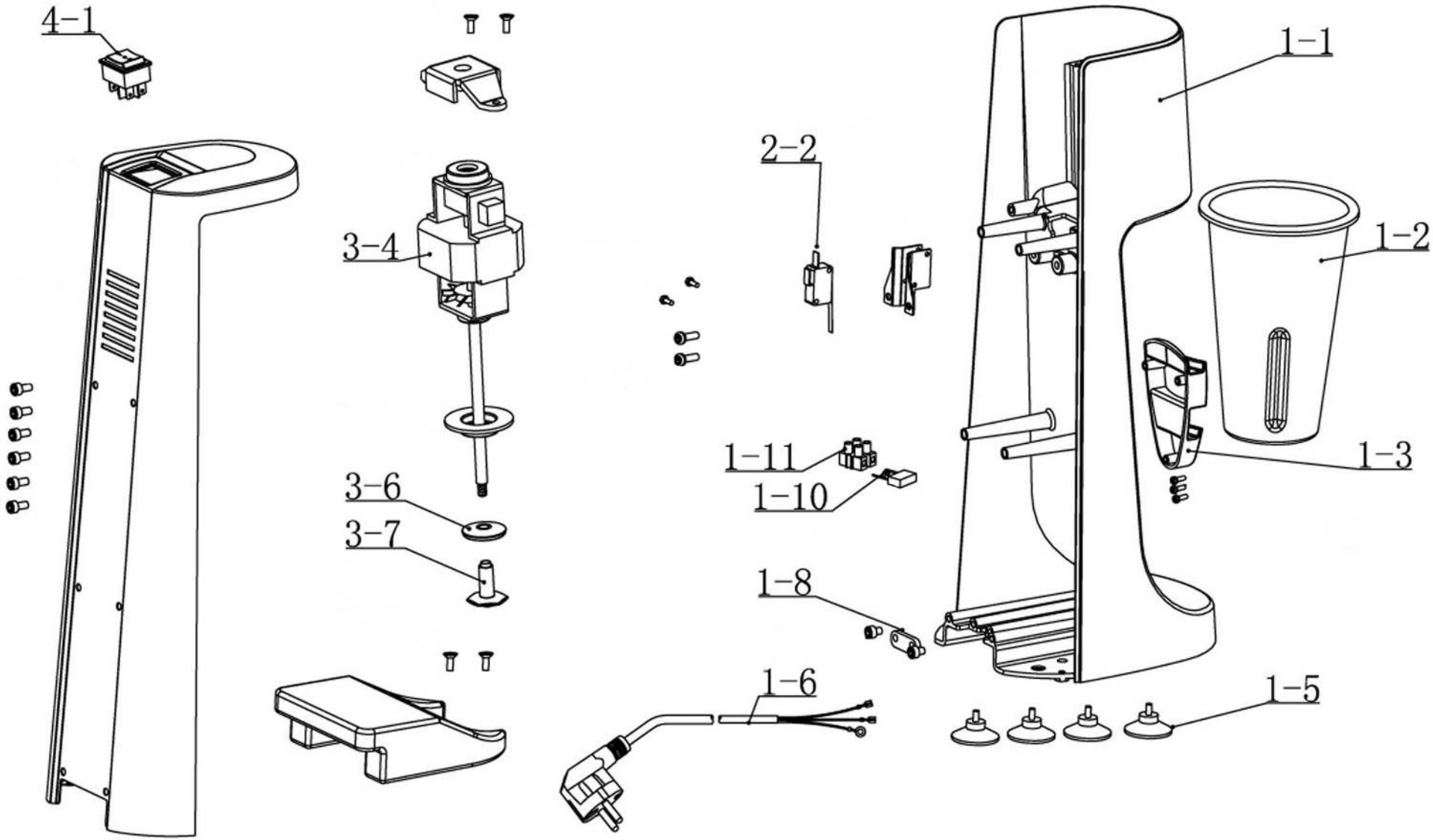

Bartscher	Drink Mixer 650ml Artikel-Nr. 135105	Explosionszeichnung 21.10.2015	Seite 1/2

Pos.	Artikelbeschreibung	Description of item	Artikel Nr./Item No.
1-1	Gehäuse	Housing	01351058
1-2	Mixbecher	Shaker	01351051
1-3	Halterung z. Mixbecher	Halder f. shaker	01351059
1-5	Fuß - Set, 4 stück	Base - set, 4 pieces	01351052
1-6	Anschlusskabel	Power cord	013510510
1-8	Zugentlastung	Strain relief	013510511
1-10	Entstörungskondensator	Anti-interference capacitor	01351053
1-11	Anschlussklemme	Terminal clamp	013510512
2-2	Mikroschalter	Microswitch	01351054
3-4	Motor	Motor	01351024
3-6	Rührflügel m. Dichtung	Agitator w. gasket	01351055
3-7			
4-1	Schalter, Ein - Aus	Switch, on - off	01351057